региональный центр
инжиниринга

проекты центра «Аддитивные технологии»

Лепнина

Сканирование объекта со сложной поверхностью. Доработка отсканированной поверхности до твердотельного объекта путем удаления артефактов сканирования и зашивки дыр в отсканированной поверхности. Наложение на объект бесшовной цветовой текстуры.

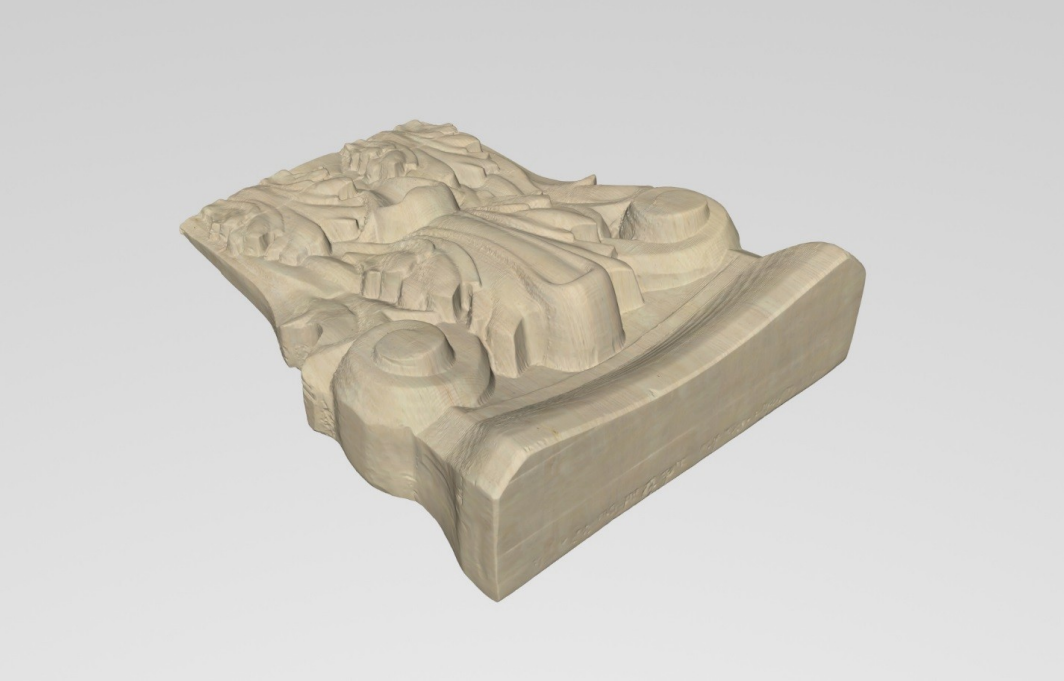

«Запекание» с высокополигонального отсканированного объекта карты нормалей. Наложение «запеченной» карты нормали на низкополигональные объекты.

Кролик

Сканирование объекта малого объема с последующим ручным моделированием областей, не попавших в область сканирования, и доработкой формы объекта средствами цифрового скульптинга.

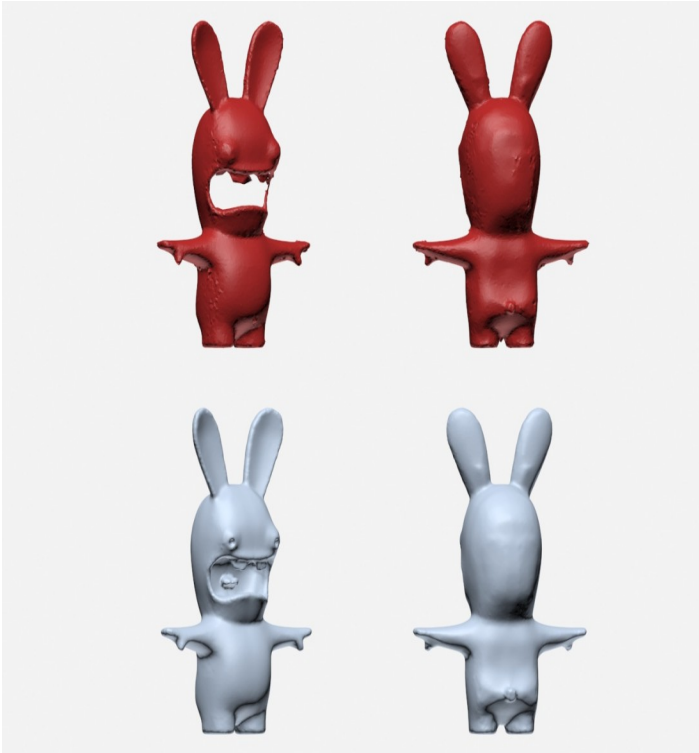

Зеркало заднего вида, телефон

Сканирование объекта с последующей доработкой полученной поверхности

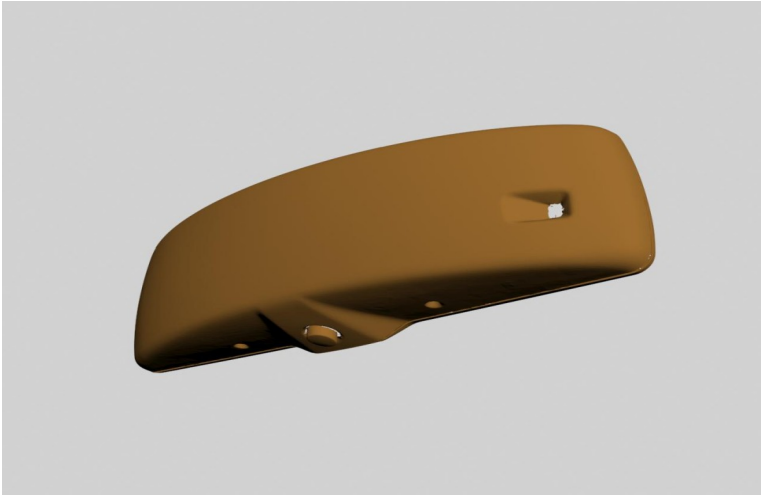

Коробка от чайника, коробка от зажимов.

Сканирование с последующей доработкой объектов в цвете. «Запекание» с отсканированных высокополигональных объектов цветовой карты и карты нормалей с последующим наложением их на низкополигональные объекты.

Пластина и вилка

Сканирование объектов с последующим наложением отсканированной модели на конструкторскую твердотельную модель в номинальных размерах.

Создание пространственной диаграммы расхождений между реальными и номинальными размерами.

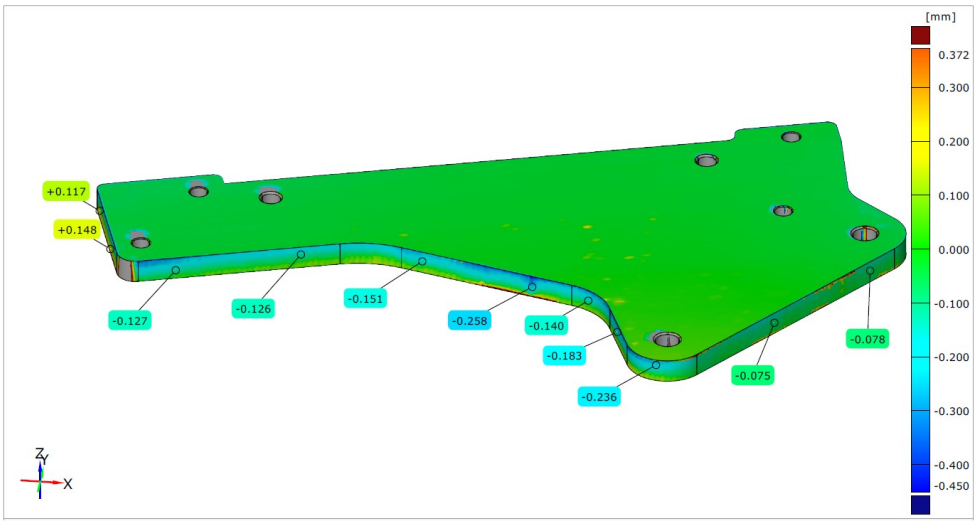

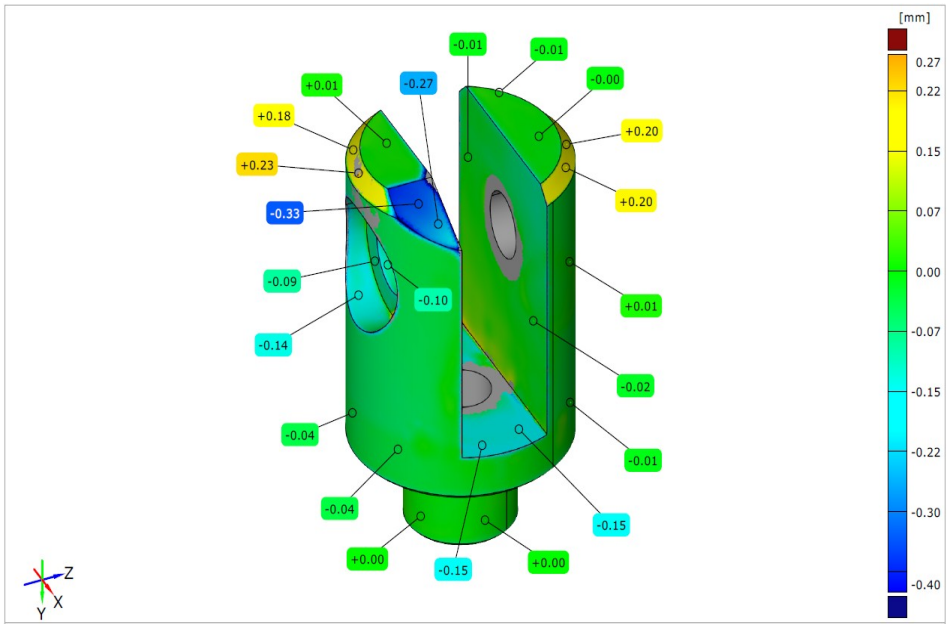

Матрица для пластиковых стаканов

Сканирование объекта с габаритными размерами, превышающими область сканирования, с последующим измерением необходимых размеров.

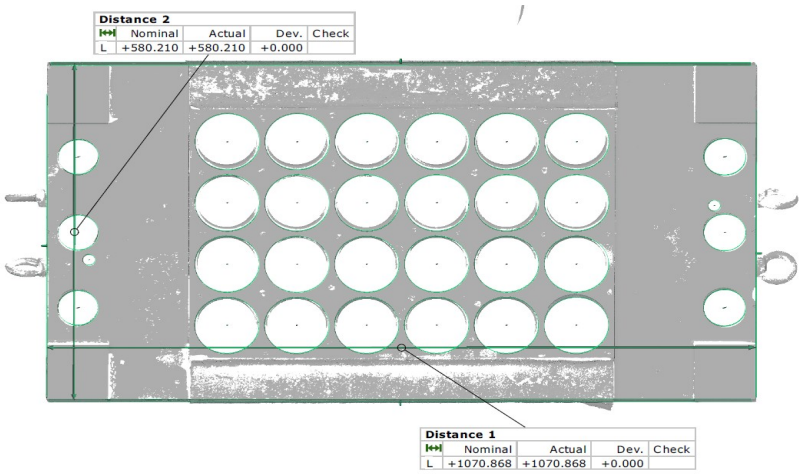

Патрон для ЧПУ станка

Сканирование объекта с целью реверс-инжиниринга с последующим созданием твердотельной параметрической модели и эскизного чертежа с необходимыми размерами.

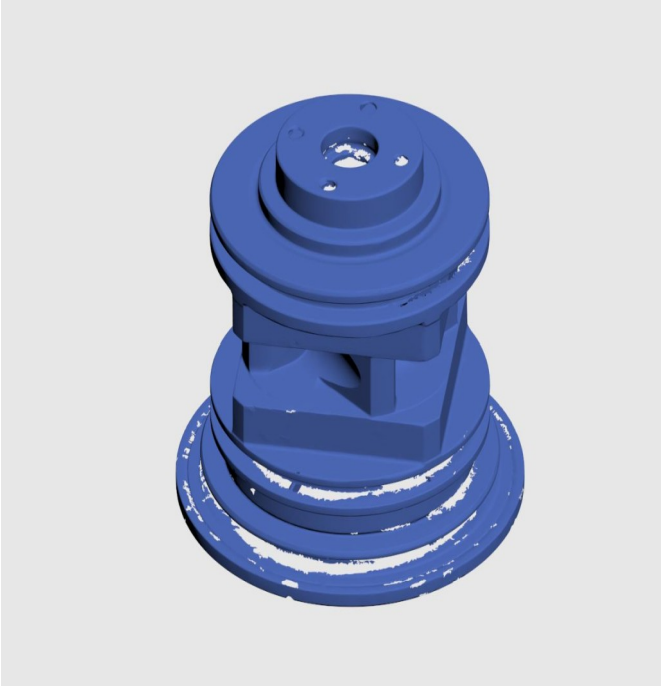

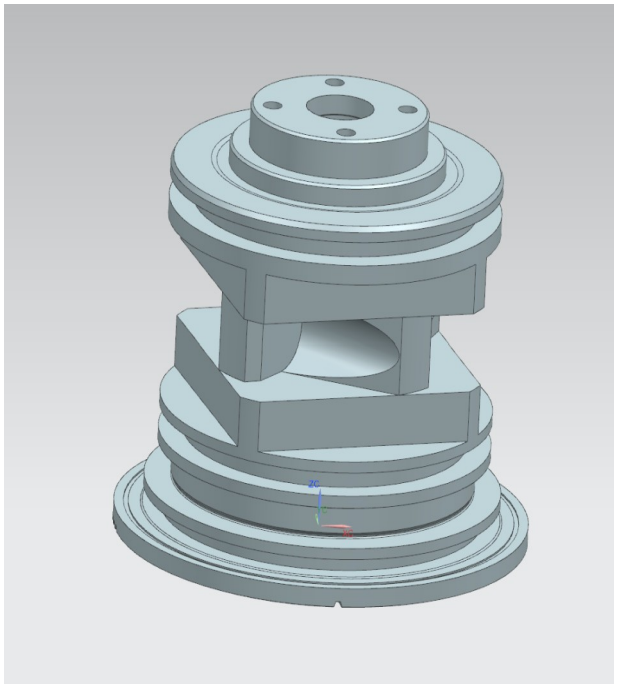

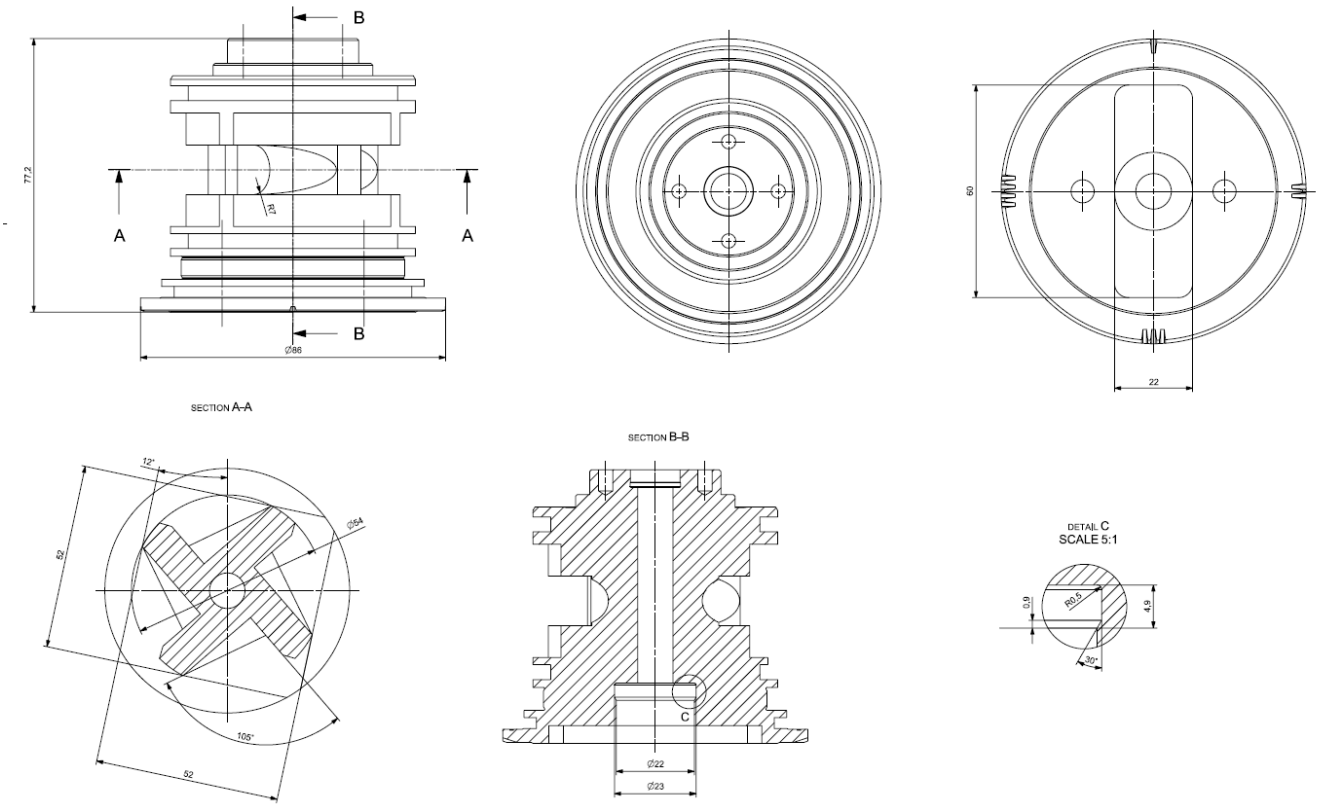

Статуя "Старая женщина"

Сканирование объекта с последующим исправлением артефактов сканирования и ручным моделированием неотсканированных мест. Доработка отсканированной модели до твердотельного объекта. Настройка материалов объекта и сцены, визуализация в V-Ray.

Игрушка (электровоз "ЧС4Т")
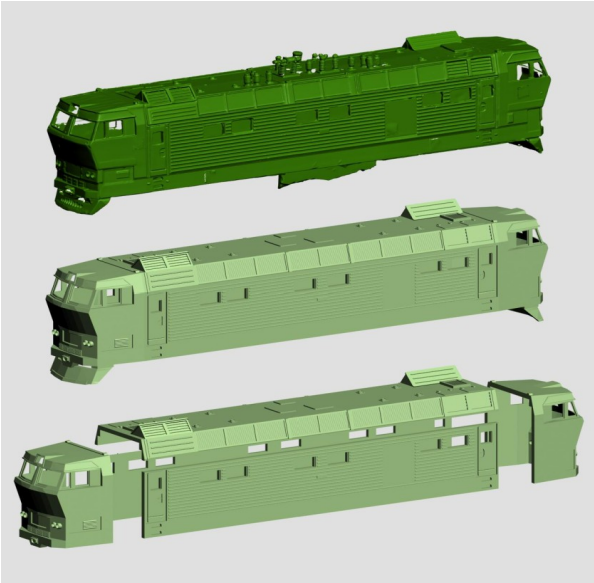
Сканирование объекта с последующим созданием на основе данных сканирования твердотельной комплексной модели и разбиением ее на части для адаптации к технологиям производства.